TG, SH, 82 Series PTO Activation

Paccar Automated — Eaton Endurant Transmissions

FOLLOW INSTRUCTION IN INSTALLATION MANUAL IN17-11
FOLLOW PRECAUTIONS IN OPERATOR'S MANUAL IN84-03

IMPORTANT NOTICE:

1. The vehicle is provided with the connection to the PTO when the vehicle is ordered with the proper PTO control options from the chassis manufacturer.
2. The PTO air supply for the shifting of the PTO must be supplied through a pressure protection valve supplied by the vehicle manufacturer otherwise their system cannot be used for the Muncie Power PTO.
3. For the Muncie Power 82 Series PTO only, the maximum acceptable pneumatic flow coefficient is Cv = 0.12. Cv values higher than 0.12 may cause failure.
4. Air control valves with the Cv ratings greater than 0.12 require a flow restriction in the disconnect exhaust port to achieve shift control. A 1⁄32" (0.031 inch) orifice will provide adequate control.
5. If the vehicle is not ordered with the PTO activation option then refer to the back of this document for the installation of the Muncie Power components. Be sure to program the TCU as mentioned below.
6. Contact the vehicle manufacturer or review Body Builder manuals for instructions and locations of the chassis connections.
7. The Eaton Endurant TCU must be programmed with the proper Vocational Control Logic for the PTO application you are using. If the vehicle is ordered with the application show, then the factory should have programmed the TCU. Otherwise, this is accomplished by using the Eaton "Service Ranger 4" software and Nexiq tool. Contact Eaton for this software and its application.

TG Series PTO "P" Shift Option — **REQUIRES VEHICLE ORDERED WITH PTO CONTROL OPTIONS**

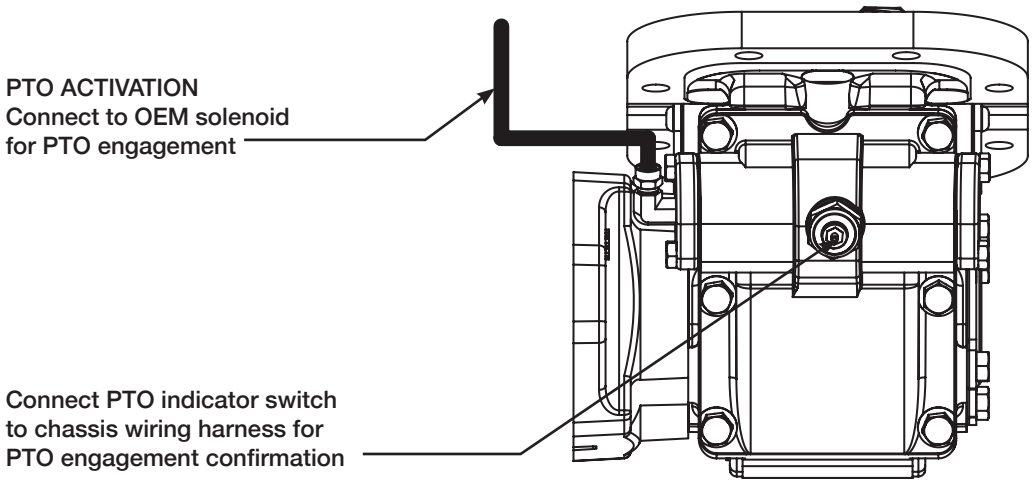

SH Series PTO “P” Shift Option — **REQUIRES VEHICLE ORDERED WITH PTO CONTROL OPTIONS**

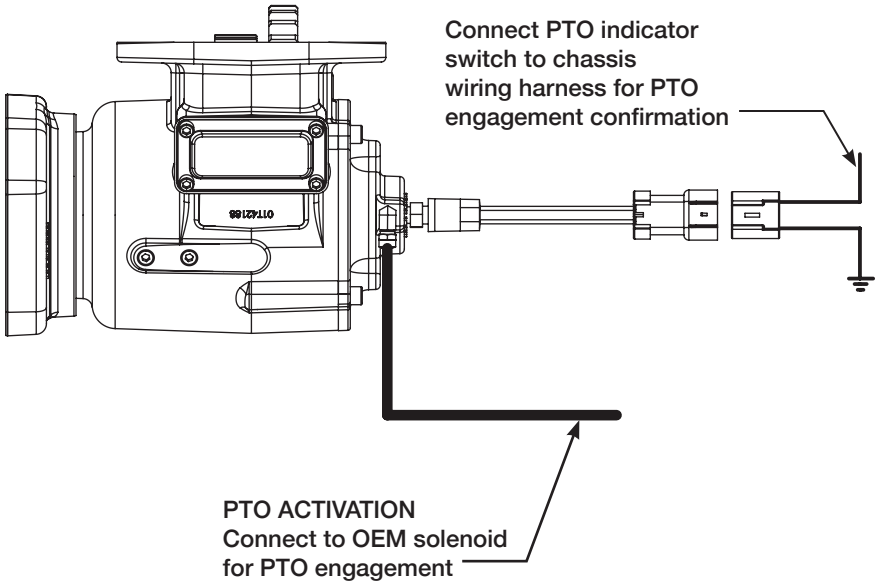

82 Series PTO “P” or “T” Shift Option—**REQUIRES VEHICLE ORDERED WITH PTO CONTROL OPTIONS that includes two solenoid operated air valves for DA air cylinder**
(Note: If the vehicle is not ordered with a single solenoid, see pages 3 and 4 of this document for instructions.)

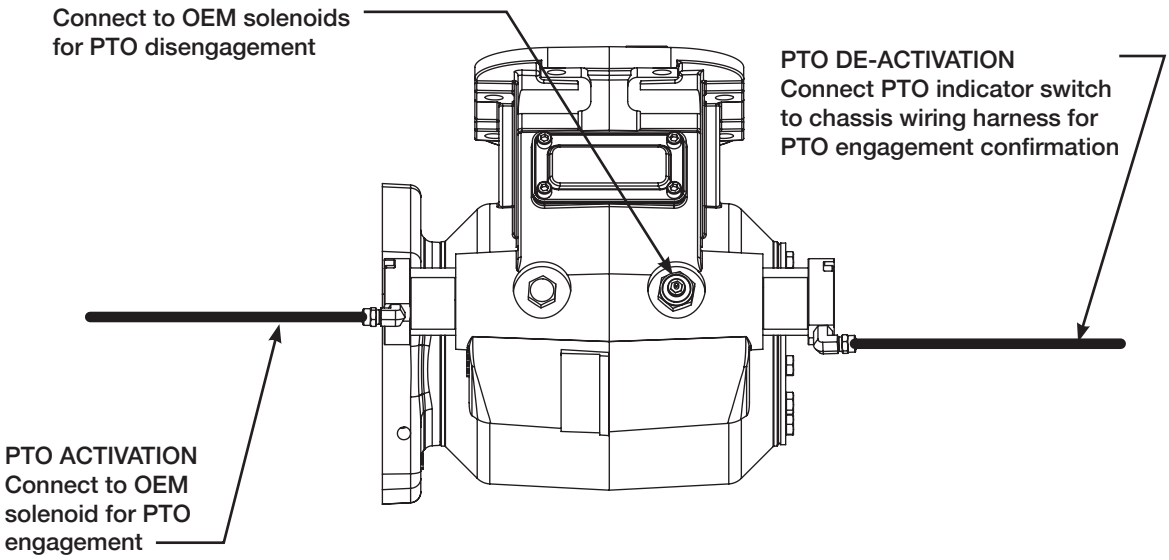

TG, SH, 82 SERIES PTO ACTIVATION INSTRUCTIONS FOR CHASSIS NOT ORDERED WITH PTO CONTROL OPTIONS

FOLLOW INSTRUCTION IN INSTALLATION MANUAL IN17-11
FOLLOW PRECAUTIONS IN OPERATOR'S MANUAL IN84-03

TG Series PTO "P" Shift Option — Follow these instructions if **vehicle WAS NOT ordered with PTO control options**

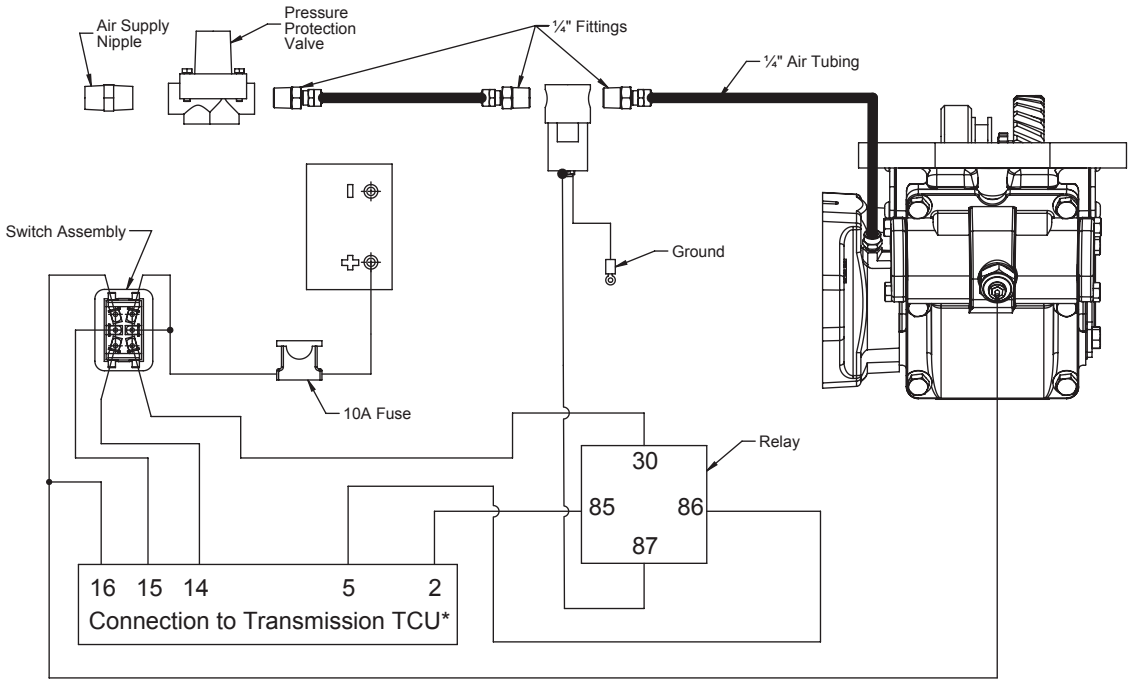

SH Series PTO "P" Shift Option — Follow these instructions if **vehicle WAS NOT ordered with PTO control options**

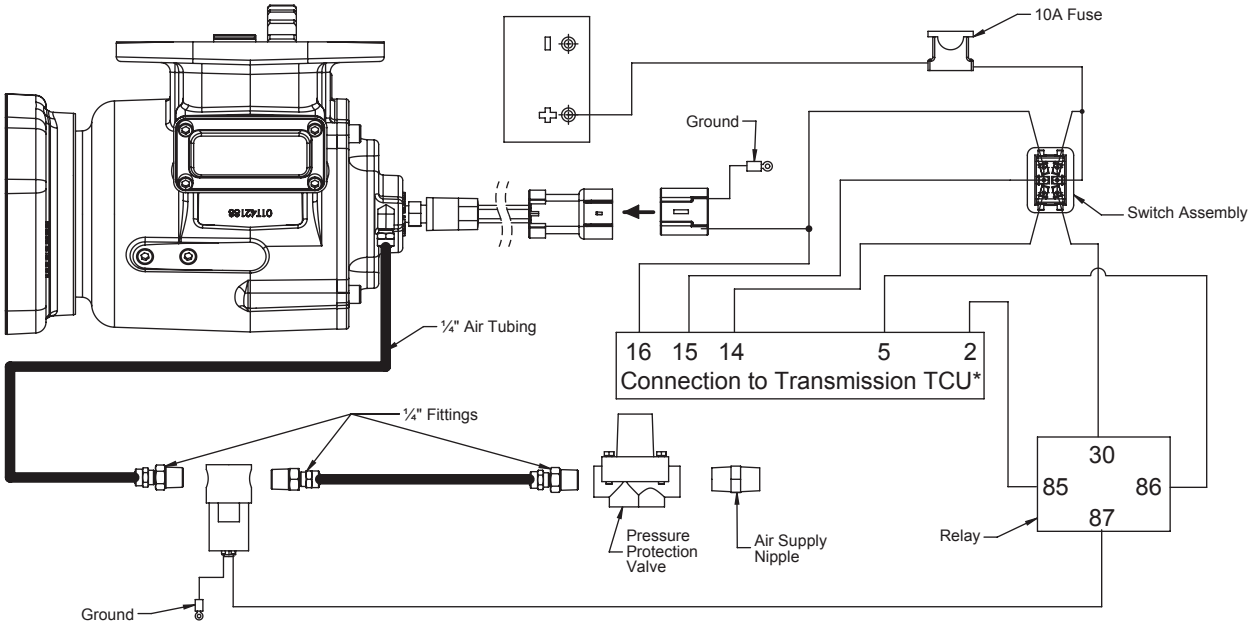

*Refer to Eaton Endurant Installation Guide TRIG0950 for connection locations and parts.

82 Series PTO “P” or “T” Shift Option — Follow these instructions if **vehicle WAS NOT ordered with PTO control options**

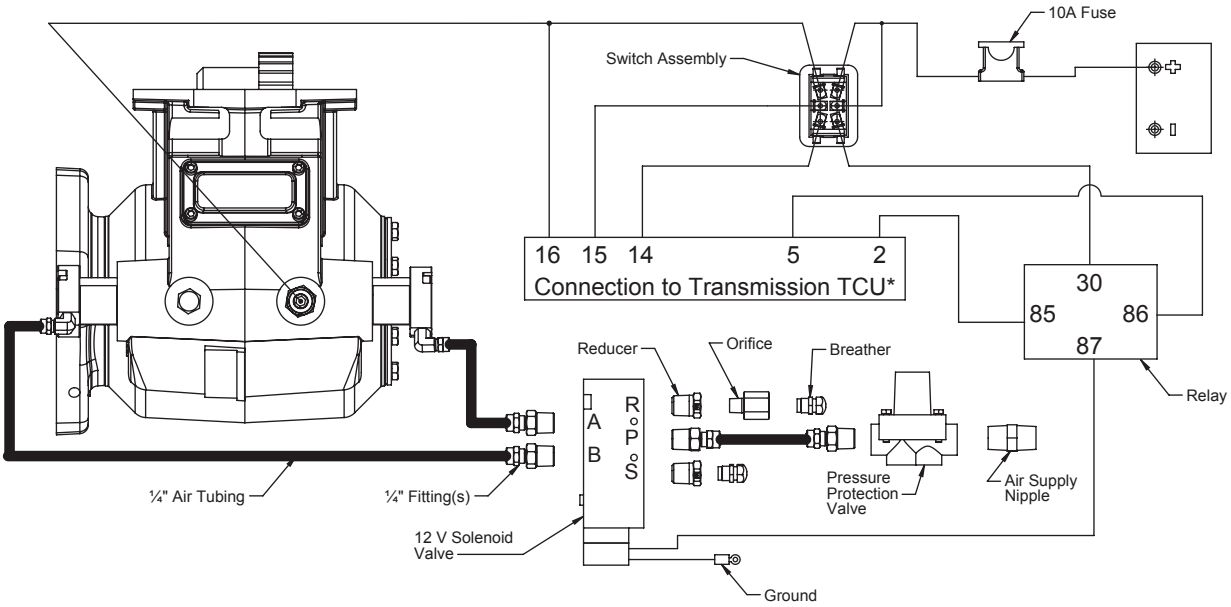

*Refer to Eaton Endurant Installation Guide TRIG0950 for connection locations and parts.

82 Series Activation Instructions — **Only used when chassis was ordered/ shipped with PTO control option that has single control valve**

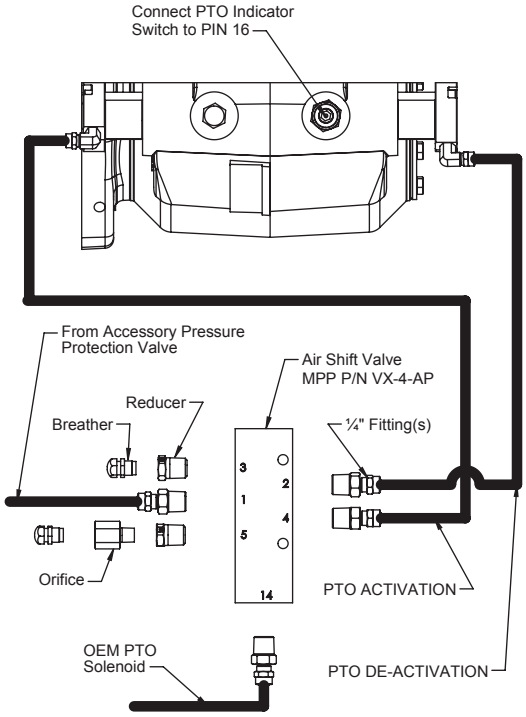

82 Series Activation Instructions — **Only used when chassis was ordered/ shipped with Slave Valve**

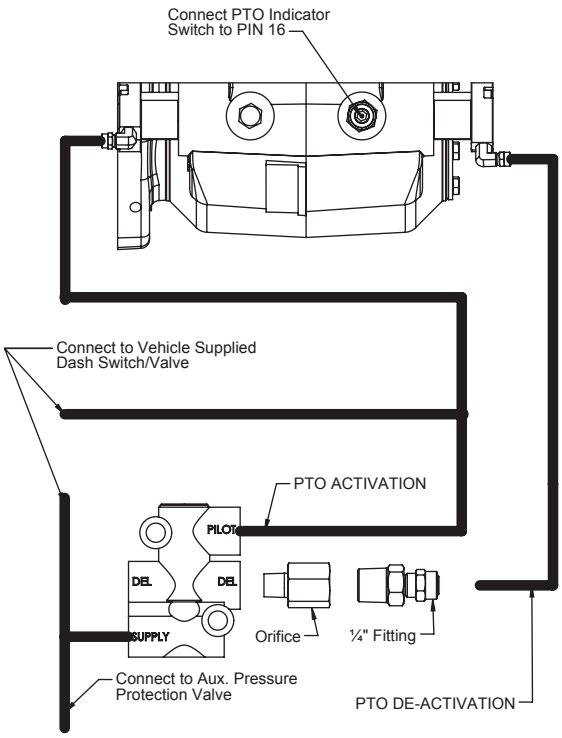

Muncie® Power Products
A Member of the Interpump Group

201 East Jackson Street, Muncie, Indiana 47305
800-367-7867 • Fax: 765-284-6991 • info@munciepower.com

Specifications are subject to change without notice. Visit www.munciepower.com for warranties and literature. All rights reserved. © Muncie Power Products, Inc. (2017)

IN17-12 (Rev. 05-24)

Opción de cambio “P” o “T” de PTO de la Serie 82: Siga estas instrucciones si **el vehículo NO FUE solicitado con opciones de control de PTO**

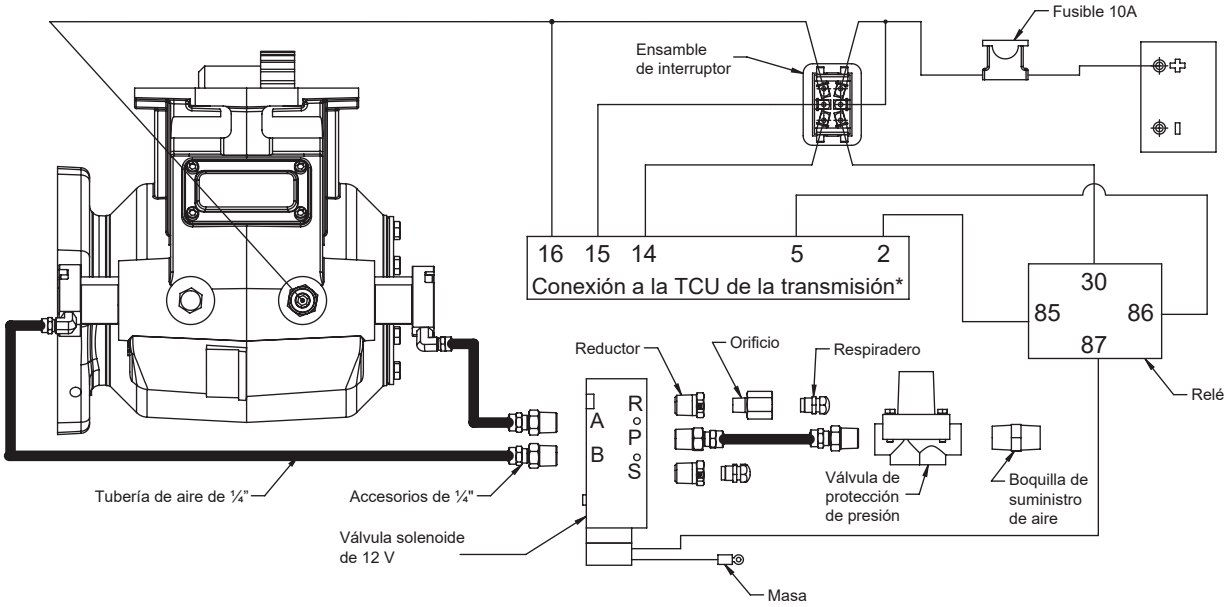

*Consulte la Guía de instalación de Eaton Endurant TRIG0950 para conocer las piezas y ubicaciones de conexión.

Instrucciones de activación de la Serie 82: **sólo se utilizan cuando el chasis se solicitó o envió con la opción de control de PTO que tiene una válvula de control única**

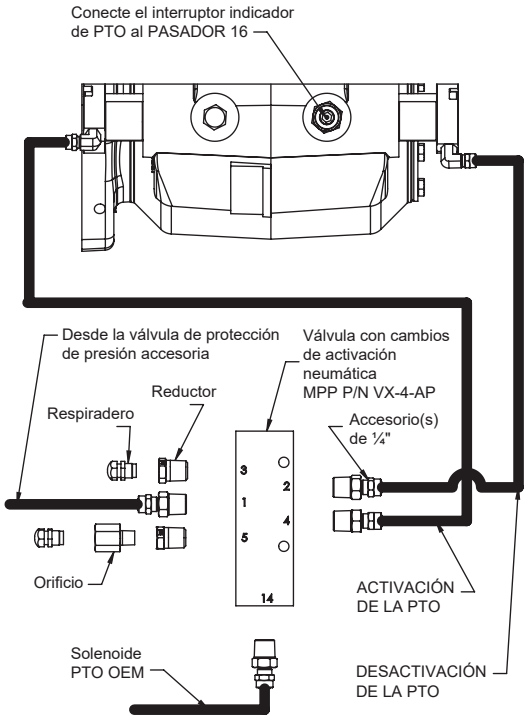

Instrucciones para activación de la Serie 82: **solo se utilizan cuando el chasis de solicitó con el envío de válvula esclava**

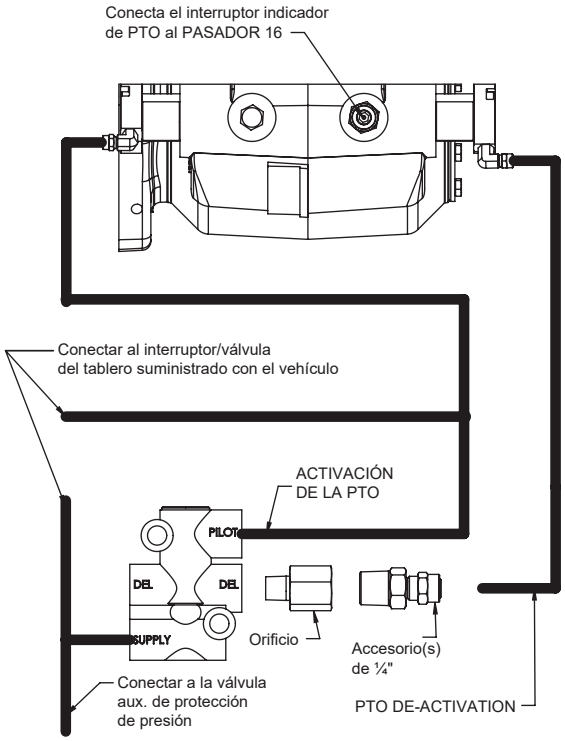

Muncie® Power Products

Miembro de Interpump Group

201 East Jackson Street, Muncie, Indiana 47305
800-367-7867 • Fax: 765-284-6991 • info@munciepower.com

Las especificaciones están sujetas a cambio sin aviso. Visite www.munciepower.com para conocer sobre la garantía y otros materiales informativos.
Todos los derechos reservados © Muncie Power Products, Inc. (2017)

IN17-12 (Rev. 05-24)

INSTRUCCIONES DE ACTIVACIÓN DE PTO DE LA SERIE TG, SH, 82 PARA CHASIS NO SOLICITADO CON OPCIONES DE CONTROL DE LA PTO

SIGA LAS INSTRUCCIONES DEL MANUAL DE INSTALACIÓN IN17-11
SIGA LAS PRECAUCIONES DEL MANUAL DEL USUARIO IN84-03

Opción de cambio “P” de PTO de la Serie TG: Siga estas instrucciones si **el vehículo NO FUE solicitado con opciones de control de PTO**

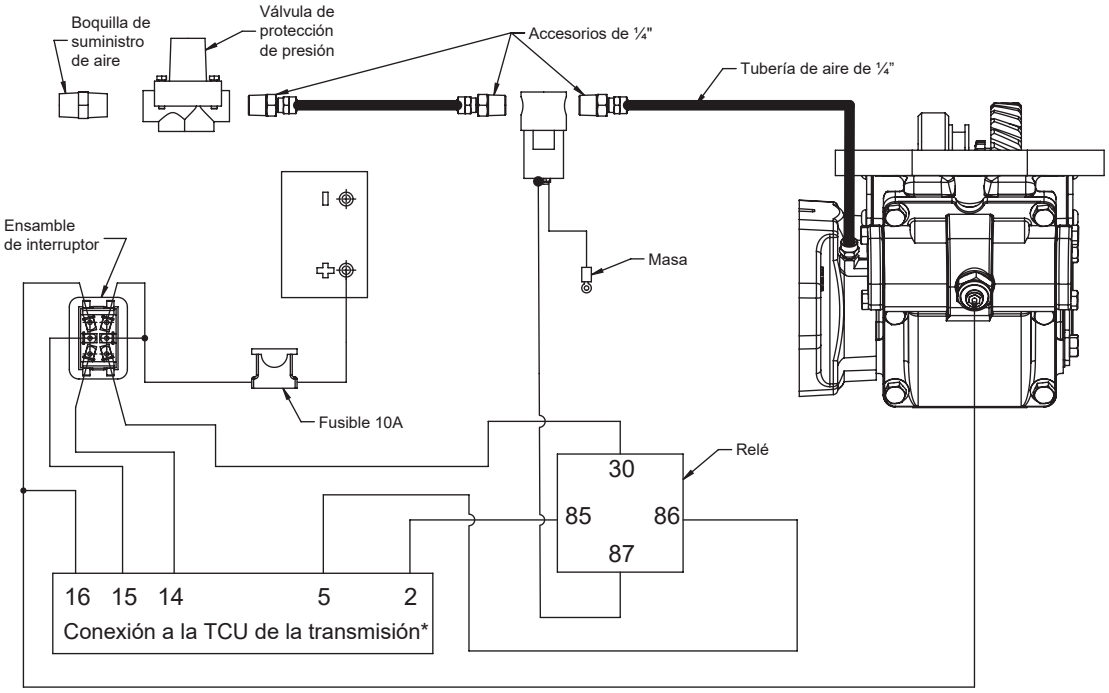

Opción de cambio “P” de PTO de la Serie SH: Siga estas instrucciones si **el vehículo NO FUE solicitado con opciones de control de PTO**

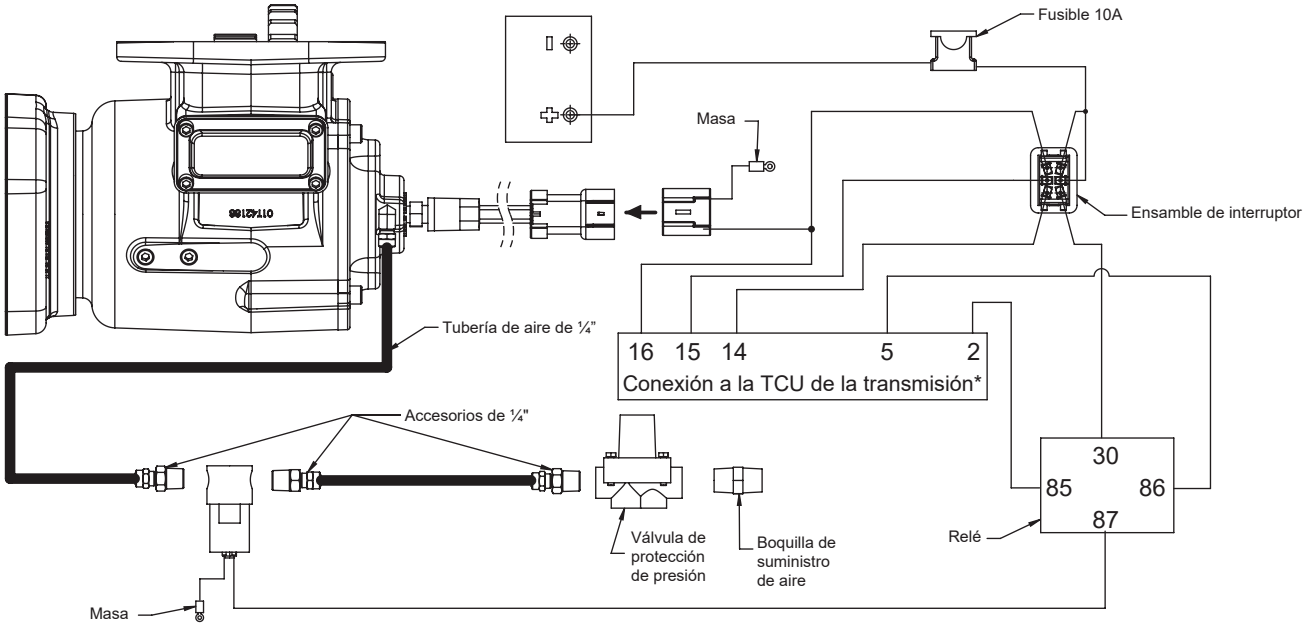

*Consulte la Guía de instalación de Eaton Endurant TRIG0950 para conocer las piezas y ubicaciones de conexión.

Opción de cambio “P” de PTO de la Serie SH: **REQUIERE UN VEHÍCULO SOLICITADO CON OPCIONES DE CONTROL DE PTO**

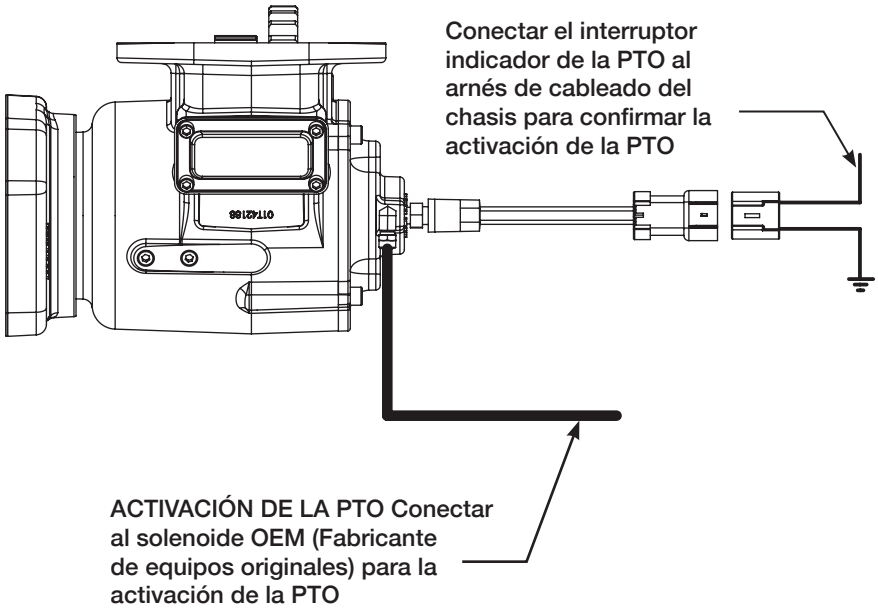

Opción de cambio “P” o “T” de PTO de la Serie 82:
REQUIERE UN VEHÍCULO SOLICITADO CON OPCIONES DE CONTROL DE PTO que incluye dos válvulas de aire operadas por solenoide para el cilindro de aire DA
(Nota: Si el vehículo no se solicita con un solo solenoide, consulte las páginas 3 y 4 de este documento para obtener instrucciones).

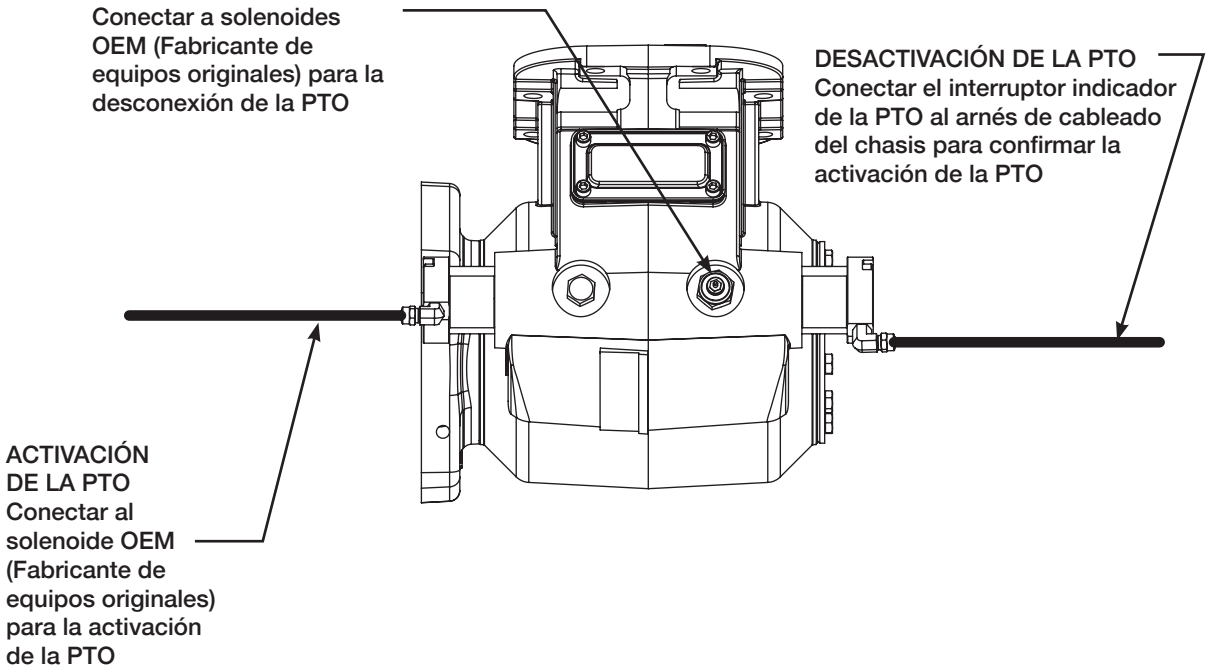

Activación de PTO Serie TG, SH, 82

Transmisiones Paccar automatizadas — Eaton Endurant

SIGA LAS INSTRUCCIONES DEL MANUAL DE INSTALACIÓN IN17-11
SIGA LAS PRECAUCIONES DEL MANUAL DEL USUARIO IN84-03

AVISO IMPORTANTE:

1. El vehículo cuenta con la conexión a la PTO cuando este se pide con las opciones de control de PTO adecuadas del fabricante del chasis.
2. El suministro de aire de la PTO para el cambio de la PTO se debe abastecer a través de una válvula de protección de presión proporcionada por el fabricante del vehículo, de lo contrario, su sistema no se puede utilizar para la PTO de Muncie Power.
3. Sólo para la PTO de Muncie Power Serie 82, el coeficiente de flujo neumático máximo aceptable es Cv = 0.12. Los valores de Cv superiores a 0.12 pueden provocar fallas.
4. Las válvulas de control de aire con índices de Cv superiores a 0.12 requieren una restricción de flujo en el puerto de escape de desconexión para lograr el control de cambios. Un orificio de $1/32$" (0.031 pulgadas) proporcionará un control adecuado.
5. Si el vehículo no se solicita con la opción de activación de PTO, consulte la parte posterior de este documento para la instalación de los componentes de Muncie Power. Asegúrese de programar la TCU (Unidad de control de transmisión) como se menciona a continuación.
6. Comuníquese con el fabricante del vehículo o consulte los manuales de carrocería para obtener instrucciones y ubicaciones de las conexiones del chasis.
7. La TCU Eaton Endurant debe programarse con la lógica de control vocacional adecuada para la aplicación de la PTO que esté utilizando. Si el vehículo se solicita con la aplicación que se muestra, entonces la fábrica debería haber programado la TCU. De lo contrario, esto se logra con el software “Service Ranger 4” de Eaton y la herramienta Nexiq. Póngase en contacto con Eaton para obtener este software y su aplicación.
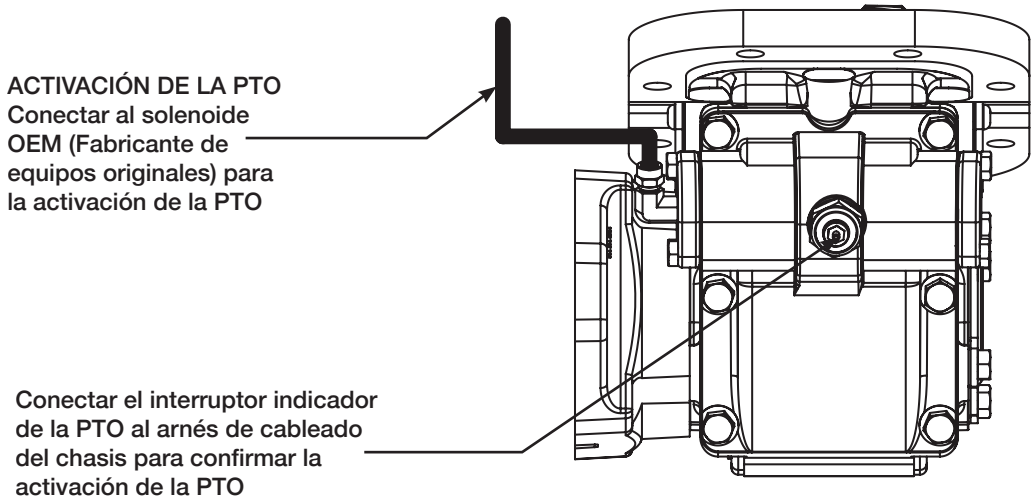
Opción de cambio “P” de PTO de la Serie TG: **REQUIERE UN VEHÍCULO SOLICITADO CON OPCIONES DE CONTROL DE PTO**